■ 事業場ごとの産業廃棄物の処理工程図
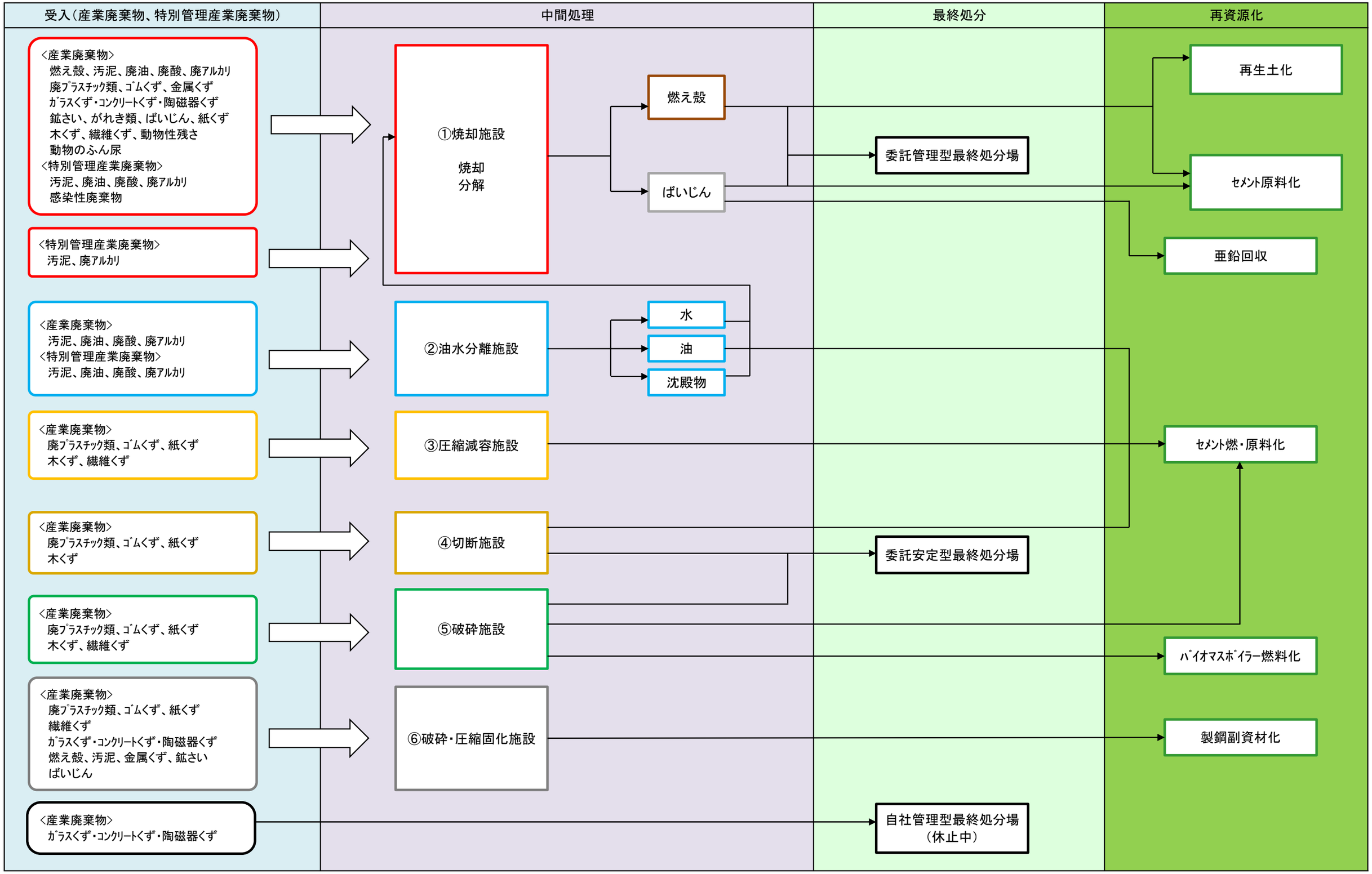
2026年4月1日現在